Qualität von Anfang an.

Technische Daten

BAUFORM
1-teilige Körperkonstruktion zum Einklemmen zwischen zwei Flansche nach **EN 1092-1 Typ 11 Form B (PN10/PN16)**.
Baulänge nach EN 558-1 Reihe 20.

BETÄTIGUNG
90°-Drehung des Handhebels, mit Einrastmöglichkeiten.

ANSCHLUß (Standardklappe)
Flansch DN25 ... DN32
PN 10, PN 16

ANSCHLUß (LUG Type)
Flansche PN10 - PN16:
DN25 ... DN32

BETRIEBSDRUCK
zwischen 2 Flanschen:
• max. 16 bar (DN25 - DN32)

MEDIUMTEMPERATUR
EPDM = -10°C ... +120°C

WERKSTOFFE

Gehäuse:	GGG-40
Scheibe:	Edelstahl 1.4408
Wellendichtung:	• FKM
Welle:	Edelstahl 1.4016
Manschette:	• EPDM
Handhebel:	Stahl

ZUSATZAUSSTATTUNG
Pneumatischer oder elektrischer Schwenkantrieb, Stellungsanzeige mit elektrisch/mechanischen oder induktiven Endschaltern.

Alle Angaben sind freibleibend und unverbindlich!

Specification

DESIGN
Body consists of 1 part, to be mounted between two flanges acc. to **EN 1092-1 Typ 11 Form B (PN10/PN16).**
Face to face dimension acc.to EN 558-1 R20.

OPERATION
Rotation of the handle through 90°, with snap-in positions.

CONNECTION (Standard version)
Flange DN25 ... DN32
PN 10, PN 16

ANSCHLUß (LUG Type)
Flange PN10 - PN16:
DN25 ... DN32

PRESSURE RANGE
between 2 flanges:
• max. 16 bar (DN25 - DN32)

TEMPERATURE RANGE
EPDM = -10°C ... +120°C

MATERIALS

Body:	GGG-40
Disc:	Stainless steel 1.4408
Shaft seal:	• FKM
Shaft:	Stainless Steel 1.4016
Seat:	• EPDM
Handle:	carbon steel

OPTIONS
Pneumatic or electric actuator, electric position indicator with electric/mechanic or inductive proximity switches.

The above information is intended for guidance only and the company reserves the right to change any data herein without prior notice!

Artikel:
BA

Absperrklappe

GGG-40

Type:
BA

Butterfly valve

GGG-40

END-Armaturen GmbH & Co. KG
Oberbecksener Str. 78 · D-32547 Bad Oeynhausen (Germany) · Telefon +49 - 5731 - 7900-0 · Telefax +49 - 5731 - 7900-199 · http://www.end.de

Artikel- u. Bestellangaben: z.B. **BA534004**

= Absperrklappe, GGG-40 Edelstahl, EPDM, DN 25

1.+ 2. Stelle Produkt	**3. Stelle** Gehäusewerkstoff	**4. Stelle** Scheibenwerkstoff	**5. Stelle** Manschettenwerkstoff	**6. Stelle** Zusatzausstattung	**7.+ 8. Stelle** Anschlußgröße
BA = Absperrklappe, Einklemmgehäuse	**5** = GGG-40	**3** = Edelstahl 1.4408	**4 = EPDM**	**0** = keine	**04** = DN 25 **05** = DN 32

Ordering example: e.g. **BA534004**

= Butterfly valve, GGG-40, Stainless steel, EPDM, DN 25

1.+ 2. Digit Product	**3. Digit** Body material	**4. Digit** Disc material	**5. Digit** Seat material	**6. Digit** Options	**7.+ 8. Digit** Connection size
BA = Butterfly valve, WAFER- Type	**5** = GGG-40	**3** = Stainless steel 1.4408	**4 = EPDM**	**0** = non	**04** = DN 25 **05** = DN 32

Stückliste / Parts list

Pos.	**Bezeichnung / Description**		**Material / Material**	
1	Gehäuse	Body	Guß GGG-40	Cast iron GGG-40
2	Scheibe	Disc	• Edelstahl 1.4408	• Stainless steel 1.4408
3	Spindel	Stem	• Edelstahl 1.4021	• Stainless steel 1.4021
4	Manschette	Seat	• EPDM	• EPDM
5	Buchse	Bush	• PTFE	• PTFE
6	Unterlegscheibe	Washer	verzinkter Stahl	galvenised steel
7	Ring	Ring	Federstahl	Spring steel
8	O-Ring	O-Ring	FKM	FKM
9	Handhebel	lever	DN25-DN150 Aluminiun / DN200-DN400 GGG-40	DN25-DN150 Aluminiun / DN200-DN400 GGG-40
10	Schraube	Screw	verzinkter Stahl	galvenised steel

Hinweis

Bei den in dieser Dokumentation beschrieben Produkten, in der von uns gelieferten Form, handelt es sich weder um Maschinen gemäß Artikel 2 Absatz a noch um unvollständige Maschinen gemäß Artikel 2 Absatz g im Sinne der Richtlinie 2006/42/EG über Maschinen.

Advice

The products descript in this documentation in the conditions of our delivery are no machinery according to annex 2 paragraph a respectively no partly completed machinery according to annex 2 paragraph g of the directive 2006/42/EC on machinery.

END-Armaturen GmbH & Co. KG
Oberbecksener Str. 78 · D-32547 Bad Oeynhausen (Germany) · Telefon +49 - 5731 - 7900-0 · Telefax +49 - 5731 - 7900-199 · http://www.end.de

Dok.-Nr.: KAT-BA - 2/5 - 11.06.2021 - Änderung: überarbeitet

Abmessung/ Dimension BA

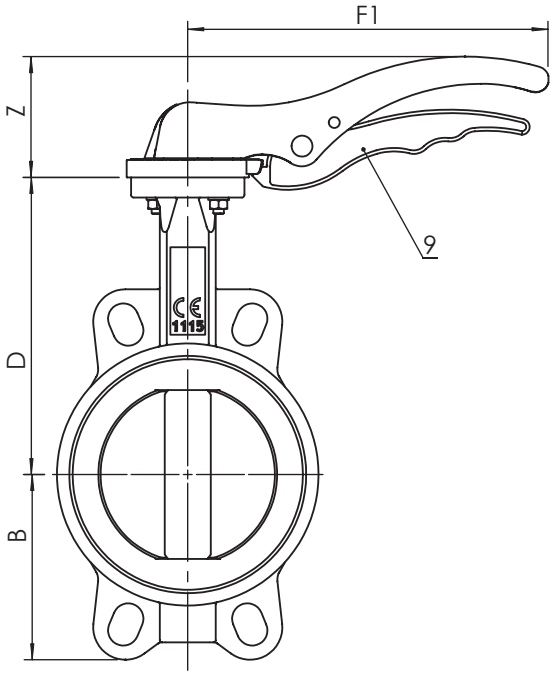

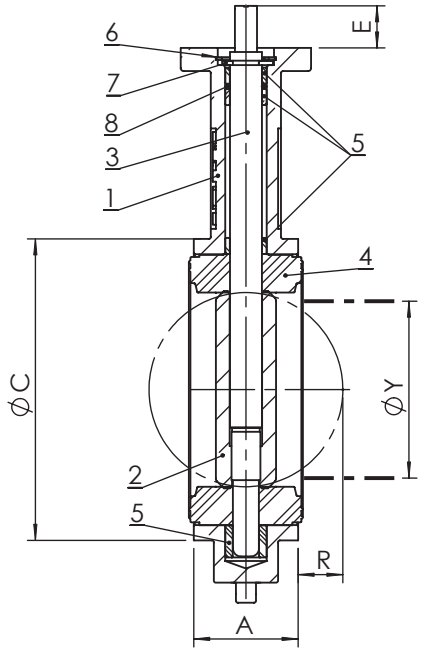

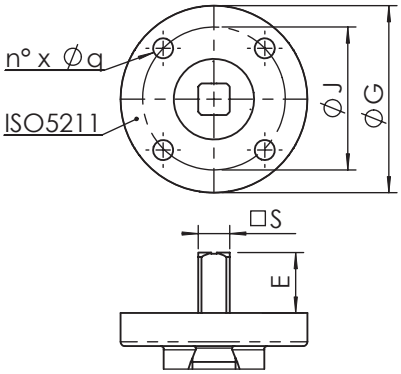

DN	25	32
A	33	33
ØC	65	73
D	104	110
B	51	56
F1	192	192
Z	68	68
R	-	1
ØY	-	12
ISO5211	F05	F05
G	65	65
J	50	50
n x q	4 x 7	4 x 7
S	7	7
E	32	32

Dok.-Nr.: KAT-BA - 3/5 - 11.06.2021 - Änderung: überarbeitet

END-Armaturen GmbH & Co. KG
Oberbecksener Str. 78 · D-32547 Bad Oeynhausen (Germany) · Telefon +49 - 5731 - 7900-0 · Telefax +49 - 5731 - 7900-199 · http://www.end.de

Losbrechdrehmoment [Nm] / Breakaway torques [Nm]

Das Losbrechdrehmoment kann in Abhängigkeit der Betriebsbedingungen, Medium und Dichtungswerkstoff variieren; es sollte daher ein Sicherheitsfaktor von 1,5 berücksichtigt werden.
The values of the breakaway torque may vary as a function of the seat material, temperature and type of medium, therefore it is necessary to consider a safety factor of 1,5.

	BA		
	DN	**25**	**32**
PN	**10**	3,3	5,4
	16	3,4	5,7

END-Armaturen GmbH & Co. KG
Oberbecksener Str. 78 · D-32547 Bad Oeynhausen (Germany) · Telefon +49 - 5731 - 7900-0 · Telefax +49 - 5731 - 7900-199 · http://www.end.de

Dok.-Nr.: KAT-BA - 4/5 - 11.06.2021 - Änderung: überarbeitet