# COMPRESORES PARA DEMOSTRACIONES Y ENSAYOS

El complemento perfecto…

## Bancos de ensayo GUNT para compresores de émbolo

… para el laboratorio para máquinas y motores térmicos:

*ET 500 Compresor de Émbolo de 2 Etapas*

Los compresores de émbolo se utilizan en la práctica allí donde se requieran fluidos gaseosos, comprimibles como el aire, o cuando estos se tengan que presurizar.

Los compresores de émbolo trabajan de forma especialmente económica con caudales pequeños y medianas a muy altas presiones. El aumento de presión máximo por cilindro está limitado. Dependiendo de la presión total necesaria, se pueden conectar en serie diversos cilindros con volúmenes graduados. En este caso se habla de compresión múltiple. La refrigeración intermedia posible en los compresores múltiples limita las temperaturas de compresión y reduce la potencia motriz necesaria.

GUNT ofrece un programa completo de bancos de ensayo con compresores de émbolo. Este abarca desde compresores de aire de una etapa con depósitos a presión (ET 512) para ensayos fundamentales hasta instalaciones de dos etapas con refrigeración intermedia, instrumentación completa y adquisición de datos (ET 500). **Los compresores GUNT satisfacen todas las necesidades de formación.**

El compresor en nuestro banco de ensayos más pequeño ET 512 se ofrece también con éxito como equipo de ensayo de montaje bajo MT 140.02. Con este puede realizar trabajos de mantenimiento, reparación y montaje con los equipos GUNT.

*Equipado con adquisición de datos*

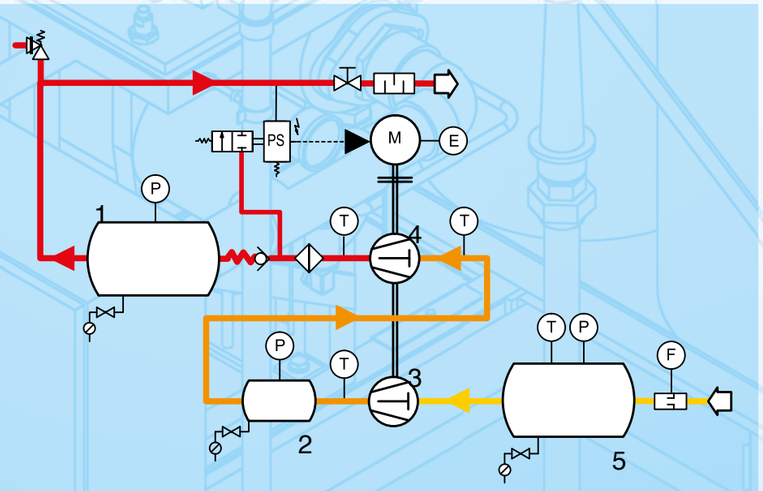


*Esquema del proceso de un compresor de aire de dos etapas:*
***1** depósito a presión, **2** cambiador de calor, **3** compresor de baja presión, **4** compresor de alta presión, **5** entrada del depósito a presión;*
***M** motor, **P** presión, **T** temperatura, **F** caudal, **E** potencia de accionamiento*

La combinación del compresor de una etapa ET 513 y la HM 365 Unidad Universal de Accionamiento y Frenado posibilita la medición de la potencia motriz mecánica del compresor con un número de revoluciones de entrada diferente.

Los bancos de ensayo GUNT para compresores de émbolo son fáciles de transportar y sólo requieren una toma de corriente apropiada para el funcionamiento. Están equipados con compresores de alta calidad industrial, las robineterías de seguridad prescritas y los depósitos a presión probados.

*ET 512 Equipo de Pruebas Compresor de Émbolo*

El simulador de un compresor de dos etapas ET 508 GUNT ayuda a los estudiantes a familiarizarse con las características típicas de un compresor de dos etapas. Al contrario de lo que sucede con las instalaciones reales, la simulación permite una visión más profunda de los procesos de un compresor. Así se posibilita a los estudiantes una categorización y evaluación mejor de los resultados de medición reales.

Aquí, a diferencia de las instalaciones reales, se pueden modificar ampliamente muchos parámetros, como el espacio muerto y la relación volumétrica entre la etapa de presión alta y baja.

Además se pueden visualizar las relaciones con distintos estados de aspiración en la instalación. El concepto de instalación simulada corresponde a la instalación real GUNT ET 500. De esta manera puede utilizar la simulación de modo ideal como preparación o complemento para la instalación real.

*ET 513 Compresor de Émbolo de una Etapa con HM 365 Unidad Universal de Accionamiento y Frenado*

*ET 508 Simulador de un Compresor de Aire de 2 Etapas*